Euromold
Druźba Nexans

400A-24B
VMESNIK C
ZRAČNI SKOZNJIK
za napetosti do 24 kV - 630 A

Uporaba
Uporablja se v opremi, izolirani z zrakom, značilno za transformatorje, motorje, stikalne naprave, kondenzatorje,...

Tehnične značilnosti
Pred odpremo iz tovarne je vsak skozniik preizkušen na AC vzdržljivost in delno praznjenje.

6/10 (12) kV
6.35/11 (12) kV
8.7/15 (17.5) kV
12/20 (24) kV
12.7/22 (24) kV

Konstrukcija
Skozniik za opremo je odtisnjen del z epoksidno izolacijo v skladu s standardom CENELEC EN 50181.

Specifikacije in standardi
Vijačni skozniiki za opremo 400A-24B izpolnjujejo zahteve standardov CENELEC EN 50180 in IEC 137.

Navodila za naročanje
Pri naročilu skozniika za opremo navedite ustrezni tip. Skozniiki so dobavljeni z ozemljitvenim vodom (/J). Za naročilo obročne objemke navedite tudi:
- /B, če je po britanskih standardih,
- /D, če je po nemških standardih,
- /F, če je po francoskih standardih.

Npr. 400A-24B/D. Za uporabo v eksplozijsko nevarnem ozračju (za max. 12 kV). Naročite: -/ATEX.

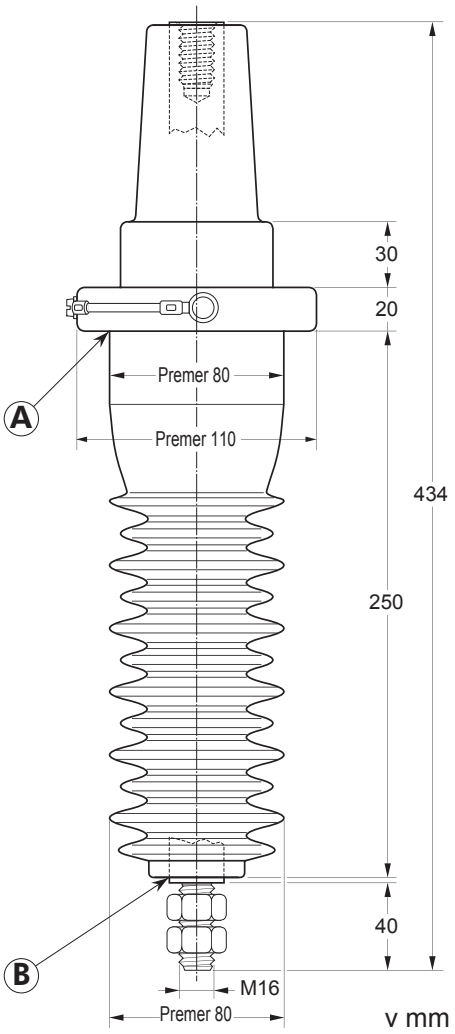

Tip skozniika za opremo	Napetost Ur (kV)	Tok Ir (A)	Površinska razdalja A-B (mm)
400A-24B	12	630	500
400A-24B	24	630	500

04/2006

distribucija PETEZE www.peteze.si